ԳԾԱԳՐԵՐԻ ՑԱՆԿ

N/N	ԱՆՎԱՆՈՒՄԸ	
1	ԸՆԴՀԱՆՈՒՐ ՏՎՅԱԼՆԵՐ: ԲԱՑԱՏՐԱԳԻՐ:	Կ - 1
2	ՀԻՄՔԵՐԻ ՀԱՏԱԿԱԳԻԾ :	Կ - 2
3	ԿՏՐՎԱԾՔ 3-3:	Կ - 3
4	ՄԵՏԱՂԱԿԱՆ ՇՐՋԱՆԱԿՆԵՐ:	Կ - 4
5	ՄԵՏԱՂԱԿԱՆ ՇՐՋԱՆԱԿՆԵՐ:	Կ - 5
6	ՀԱՆԳՈՒՅՑՆԵՐ:	Կ - 6

ԲԱՑԱՏՐԱԳԻՐ:

ԿԱՌՈՒՑՎՈՂ ՇԻՆՈՒԹՅՈՒՆԸ ՀՀ ԱՐԱԳԱԾՈՏՆԻ ՄԱՐԶԻ ԱՇՏԱՐԱԿ ՀԱՄԱՅՆՔԻ ՓԱՐՊԻ ԳՅՈՒՅՈՒՄ

2-ՐԴ ՍԵՅՍՄԻԿ ԳՈՏՈՒՄ՝ 0.4g:

ՁՅԱՆ ԲԵՌՆՎԱԾՔԸ - 70կգ/մ²

ՀՈՂԻ ՍԱՌՉԵԼՈՒ ԱՌԱՎԵԼԱԳՈՒՅՆ ԽՈՐՈՒԹՅՈՒՆԸ ԿԱԶՄՈՒՄ Է 60սմ:

ՆԱԽԱՏԵՍՎՈՒՄ Է ՄԵՏԱՂԱԿԱՆ ԿԱՐԿԱՍՈՎ ՄԻԱՀԱՐԿ ԶՐՈՒՑԱՐԱՆԻ ԿԱՌՈՒՑՈՒՄ

ՇԻՆՈՒԹՅՈՒՆՆԵՐԻ ՀԻՄՔԵՐԸ ԺԱՊԱՎԵՆԱՁԵՎ ԵՆ՝ ՄԻԱՁՈՒՅԼ Ե/Բ-Ե ԽԱՉՀԱՏՎՈՂ,
ՈՒՆԵՆ 40x50(h)սմ ԿՏՐՎԱԾՔ: ՀԻՄՆԱՅԻՆ ՀԵԾԱՆՆԵՐԻ ՏԱԿ ՆԱԽԱՏԵՍՎՈՒՄ
Է ԻՐԱԿԱՆԱՑՆԵԼ ՆԱԽԱՊԱՏՐԱՍՏԱԿԱՆ ՇԵՐՏ B10 ԲԵՏՈՆԻՑ :
ՄԵՏԱՂԱԿԱՆ ԿԱՐԿԱՍԸ ԻՐԱԿԱՆԱՑՎՈՒՄ ԵՆ ՔԱՌԱԿՈՒՍԻ ԽՈՂՈՎԱԿՆԵՐԻՑ,
ԱՄՐԱՑՎՈՒՄ ԵՆ ՆԵՐԴԻՐ ՏԱՐԵՐՈՎ ԵՎ ԵՌԱԿՑՄԱՆ ՄԻՋՈՑՈՎ:
ՏԱՆԻՔՆԵՐԸ ԻՐԱԿԱՆԱՑՎՈՒՄ ԵՆ ՄԵՏԱՂԱԿԱՆ ՀԵԾԱՆՆԵՐՈՎ ԵՎ ԿԱՎԱՐԱՄԱԾՈՎ :
ԱՐՏԱՔԻՆ ՊԱՏԵՐԸ ԻՐԱԿԱՆԱՑՎԱԾ ԵՆ ԲԵՏՈՆԵ 200մմ ՀԱՍՏՈՒԹՅԱՄԲ ԲԼՈԿՆԵՐՈՎ:

ՏՆՕՐԵՆ	Վ.ԱՂԴԱԼՅԱՆ		Տիպային զրուցարանի կառուցման աշխատանքային նախագիծ ՀՀ ԱՐԱԳԱԾՈՏՆԻ ՄԱՐԶ, ԱՇՏԱՐԱԿ ՀԱՄԱՅՆՔ, ՓԱՐՊԻ ԳՅՈՒՂ			
ՏՆՕՐԵՆ	Վ.ԱՂԴԱԼՅԱՆ		ԿՈՆՍՏՐՈՒԿՏՈՐԱԿԱՆ ՄԱՍ	ՓՈՒԼ	ԹԵՐԹ	ԹԵՐԹԵՐ
				ԱՆ	1	6
			ԸՆԴՀԱՆՈՒՐ ՏՎՅԱԼՆԵՐ: ԲԱՑԱՏՐԱԳԻՐ:	<<ՇԻՆ-ԿՈՄՖՈՐՏ>> ՍՊԸ ՔՊL-000572 1-ին դաս		

ՀԻՄՔԵՐԻ ՀԱՏԱԿԱԳԻԾ : Մ. 1:50

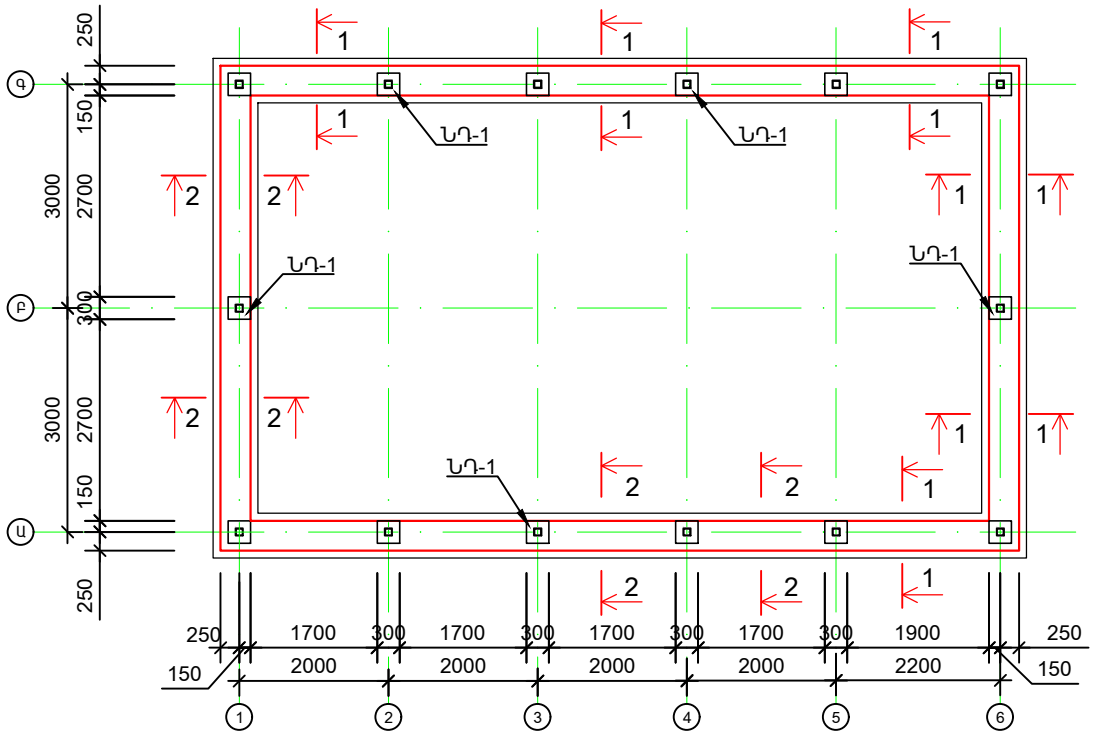

ԿՏՐՎԱԾՔ 1 - 1

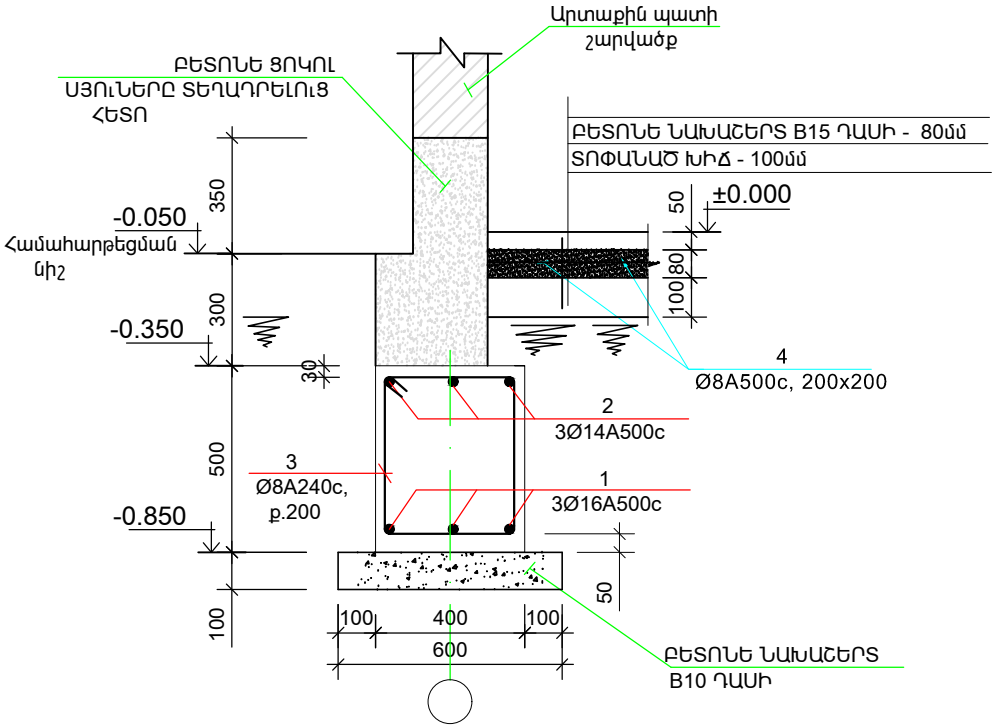

ԿՏՐՎԱԾՔ 2 - 2

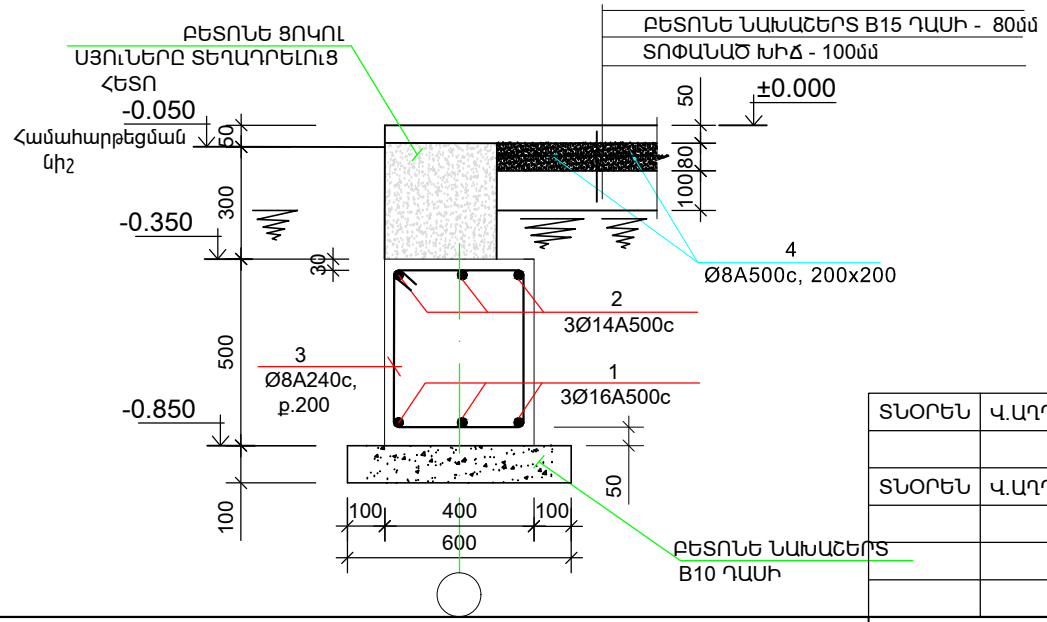

ՏՆՕՐԵՆ	Վ.ԱՂԱՂԱՅԱՆ		Տիպային զրուցարանի կառուցման աշխատանքային նախագիծ ՀՀ ԱՐԱԳԱԾՈՏՆԻ ՄԱՐԶ, ԱՇՏԱՐԱԿ ՀԱՄԱՅՆՔ, ՓԱՐՊԻ ԳՅՈՒՂ		
ՏՆՕՐԵՆ	Վ.ԱՂԱՂԱՅԱՆ		ԿՈՆՍՏՐՈՒԿՏՈՐԱԿԱՆ ՄԱՍ	ՓՈՒԼ	ԹԵՐԹ	ԹԵՐԹԵՐ
				ԱՆ	2	6
			ՀԻՄՔԵՐԻ ՀԱՏԱԿԱԳԻԾ :	<<ՇԻՆ-ԿՈՄՖՈՐՏ>> ՍՊԸ ՔՊL-000572 1-ին դաս		

ԿՏՐՎԱԾՔ 3 - 3

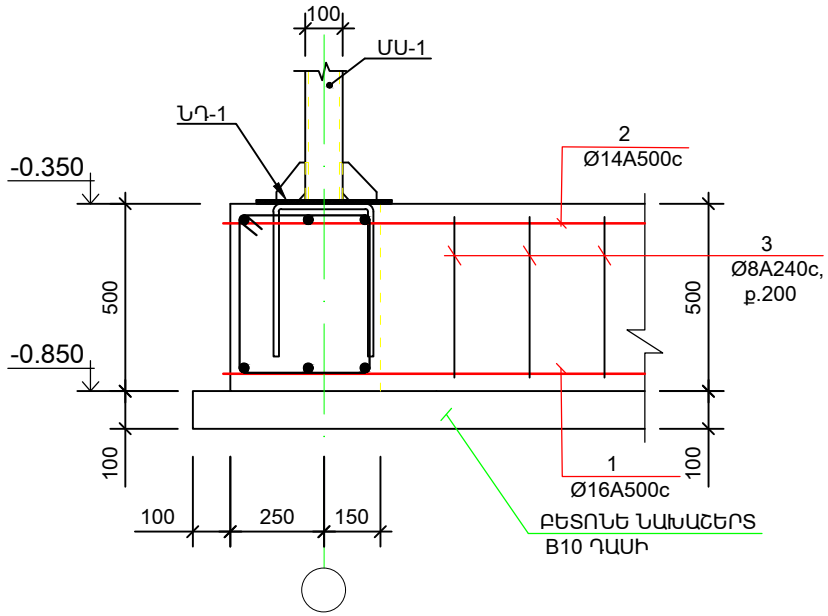

ՆԵՐԴԻՐ ՆԴ-1(14հատ):

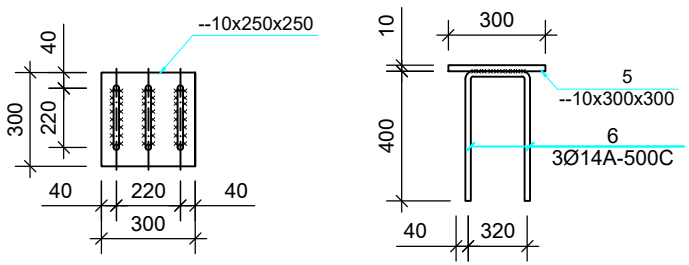

ՄԱՍՆԱԳԻՐ ՍԽԵՄԱՅԻ ՀԱՄԱՐ					
Տարր N	Ն Շ Ա Ն Ա Կ Ո Ւ Մ Ը		Քանակը հատ	Քաշը (կգ)	Ընդամենը (կգ)
	ՀԻՄՆԱՅԻՆ ՀԵԾԱՆՆԵՐ ՄԱՆՐԱՄԱՍՆԵՐ				
1	Ø 16 A500c	$L_{ընդ}$ = 108.0գմ	-	-	170.4240
2	Ø 14 A500c	$L_{ընդ}$ = 108.0գմ	-	-	130.4640
3	Ø 8 A240	L = 1500	170	0.59	100.6
	ԲԵՏՈՆ B20 ԴԱՍԻ				6.8մ³
	ՀԱՏԱԿ				
4	Ø 8 A500c	$L_{ընդ}$ = 320.0գմ	-	-	126.4000
	ԲԵՏՈՆ B15 ԴԱՍԻ				2.5մ³
	ՏՈՓԱՆԱԾ ԽԻԾ				3.0մ³
	ՆԵՐԴԻՐ ԴԵՏԱԼ ՆԴ-1		14		
	ԹԵՐԹԱՊՈՂՊԱՏ -300x300x10		14		98.9100
	Ø 14 A500c	L = 1100	42	1.33	55.8

ԾԱՆՈԹՈՒԹՅՈՒՆ

1. ՈՐՊԵՍ ՀԻՄՆԱՏԱԿ ՊԱՅՄԱՆԱԿԱՆՈՐԵՆ ԾԱՌԱՅՈՒՄ ԵՆ R=2.0կգուժ/սմ² ՀԱՇՎԱՐԿԱՅԻՆ ԴԻՄԱԴՐՈՒԹՅՈՒՆ ՈՒՆԵՑՈՂ ԳՐՈՒՆՏՆԵՐ, ՈՐԸ ՃՇՏԵԼ ՓՈՍՈՐԱԿԻ ԲԱՑՈՒՄԻՑ ՀԵՏՈ:
2. ՓՈՍՈՐԱԿՆԵՐԸ ԲԱՑՈՒՄԻՑ ՀԵՏՈ ԳՐՈՒՆՏՆԵՐԸ ԶՆՆՎՈՒՄ ԵՎ ՀԱՄԱՁԱՅՆԵՑՎՈՒՄ ԵՆ ԵՐԿՐԱԲԱՆԻ ԿՈՂՄԻՑ, ԱՆՀՐԱԺԵՇՏՈՒԹՅԱՆ ԴԵՊՔՈՒՄ ՀԻՄՔԵՐԻ ԿՈՆՍՏՐՈՒԿՑԻԱՆԵՐՈՒՄ ԿԱՏԱՐԵԼ ՓՈՓՈԽՈՒԹՅՈՒՆ:
3. ՀԻՄՆԱՅԻՆ ՀԵԾԱՆԻ ՏԱԿ -0.850 ՆԻՇՈՒՄ ՆԱԽԱՏԵՍՎՈՒՄ Է ԻՐԱԿԱՆԱՑՆԵԼ ԽԱՄՔԱՐԲԵՏՈՆԵ ՇԵՐՏ 300-600մմ ՀԱՍՏ. B10 ԴԱՍԻ -2.0մ³, ԽՈՐՈՒԹՅՈՒՆԸ ՃՇՏԵԼ ՏԵՂՈՒՄ:
5. ՀԱՏԱԿԻ ՄԱԿԵՐԵՍԻ ՏԱԿԻՑ ՀԵՌԱՑՆԵԼ ՀՈՂԱԲՈՒՍԱԿԱՆ ՇԵՐՏԸ ՄՈՏԱՎՈՐԱՊԵՍ 30սմ ՀԱՍՏՈՒԹՅԱՄԲ
6. ՈՐՊԵՍ ±0.000 ՆԻՇ ԸՆԴՈՒՆՎԱԾ Է 1-ԻՆ ՀԱՐԿԻ ՄԱՔՈՒՐ ՀԱՏԱԿԻ ՆԻՇԸ:
7. ԲԵՏՈՆԵ ՑՈԿՈՒ B15 ԴԱՍԻ - 3.5մ³

ՏՆՕՐԵՆ	Վ.ԱՂԱՎԱՅԱՆ		Տիպային զրուցարանի կառուցման աշխատանքային նախագիծ ՀՀ ԱՐԱԳԱԾՈՏՆԻ ՄԱՐԶ, ԱՇՏԱՐԱԿ ՀԱՄԱՅՆՔ, ՓԱՐՊԻ ԳՅՈՒՂ			
ՏՆՕՐԵՆ	Վ.ԱՂԱՎԱՅԱՆ		ԿՈՆՍՏՐՈՒԿՏՈՐԱԿԱՆ ՄԱՍ	ՓՈՒԼ	ԹԵՐԹ	ԹԵՐԹԵՐ
				ԱՆ	3	6
			ԿՏՐՎԱԾՔ 3-3:	<<ՇԻՆ-ԿՈՄՖՈՐՏ>> ՍՊԸ ՔՊԼ-000572 1-ին դաս		

ՄԵՏԱՂԱԿԱՆ ՍՅՈՒՆԵՐԻ ԵՎ ՀԵԾԱՆՆԵՐ ՄԱԿՆԻՇԱՎՈՐՄԱՆ ՈՒ ԴԱՍԱՎՈՐՈՒԹՅԱՆ ՍԽԵՄԱ Ա ԱՌԱՆՑՔՈՎ :

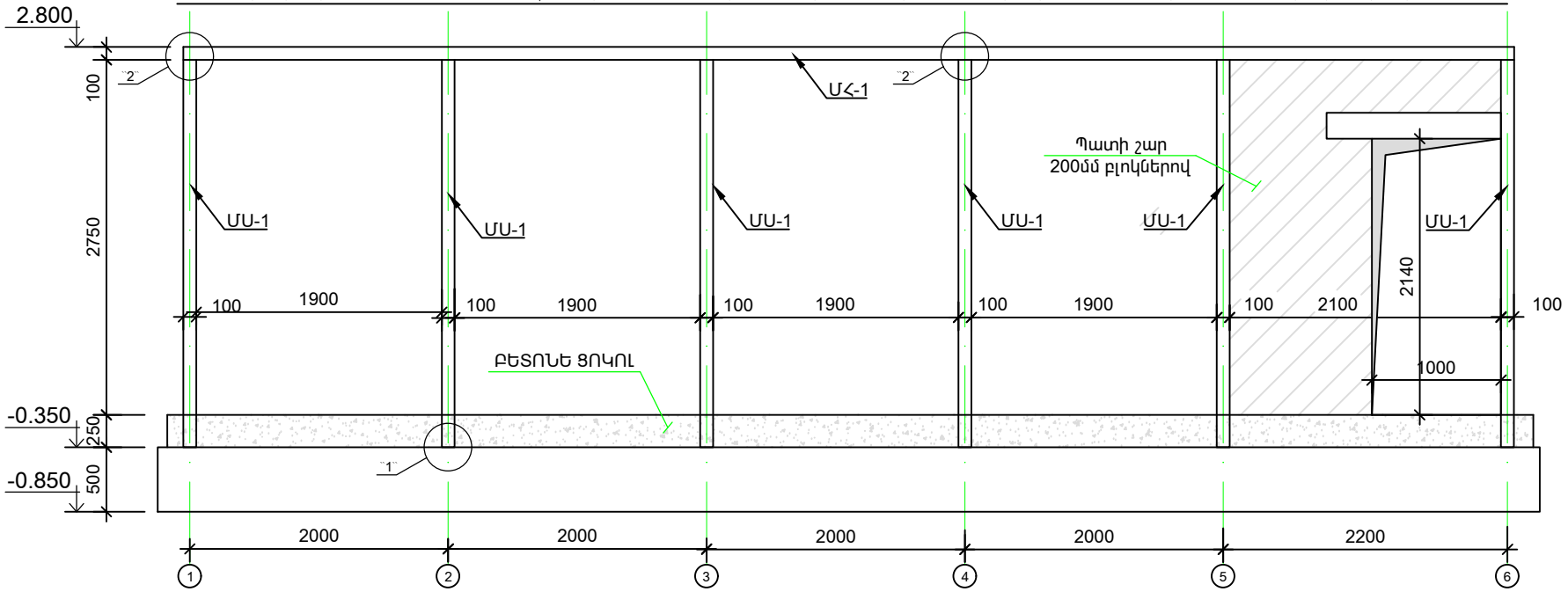

ՄԵՏԱՂԱԿԱՆ ՍՅՈՒՆԵՐԻ ԵՎ ՀԵԾԱՆՆԵՐ ՄԱԿՆԻՇԱՎՈՐՄԱՆ ՈՒ ԴԱՍԱՎՈՐՈՒԹՅԱՆ ՍԽԵՄԱ Ա ԱՌԱՆՑՔՈՎ :

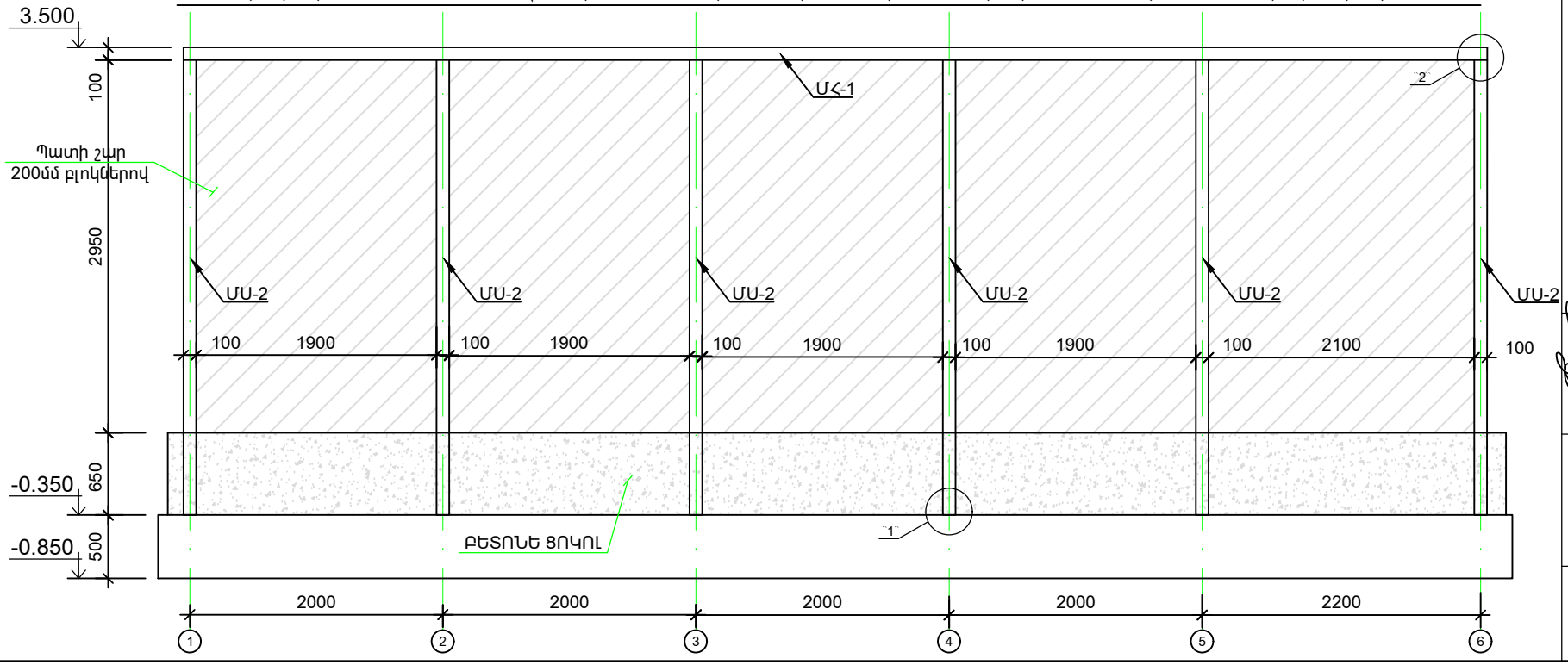

Տիպային գրուցացանցի կառուցվածքի կամայական դեպքերում դրա հիմքերի դեֆորմացիաների հաշվարկի գծագրեր

ԿՈՆՍՏՐՈՒԿՏՈՐԱԿԱՆ ՄԱՍ

ՄԵՏԱՂԱԿԱՆ ԿԱՌՈՒՑՎԱԾՔԻ ԴԵՖՈՐՄԱՑԻԱՆԵՐ:

ՓՈՒԼ	ԹԵՐԹ	ԹԵՐԹԵՐ
ԱՆ	4	6

<<ՀԻՆ-ԿՈՄՖՈՐՏ>> ՍՊԸ
ՔՊԼ-000572 1-ին դաս

ՏՍՕՐԵՆ
Դ.ՍՈՂՈՄՈՆՅԱՆ
ՏՍՕՐԵՆ
Դ.ՍՈՂՈՄՈՆՅԱՆ

ՄԵՏԱՂԱԿԱՆ ՍՅՈՒՆԵՐԻ ԵՎ ՀԵԾԱՆՆԵՐ ՄԱԿՆԻՇԱՎՈՐՄԱՆ ՈՒ ԴԱՍԱՎՈՐՈՒԹՅԱՆ ՍԽԵՄԱ 1 ԵՎ 6 ԱՌԱՆՑՔՆԵՐՈՎ :

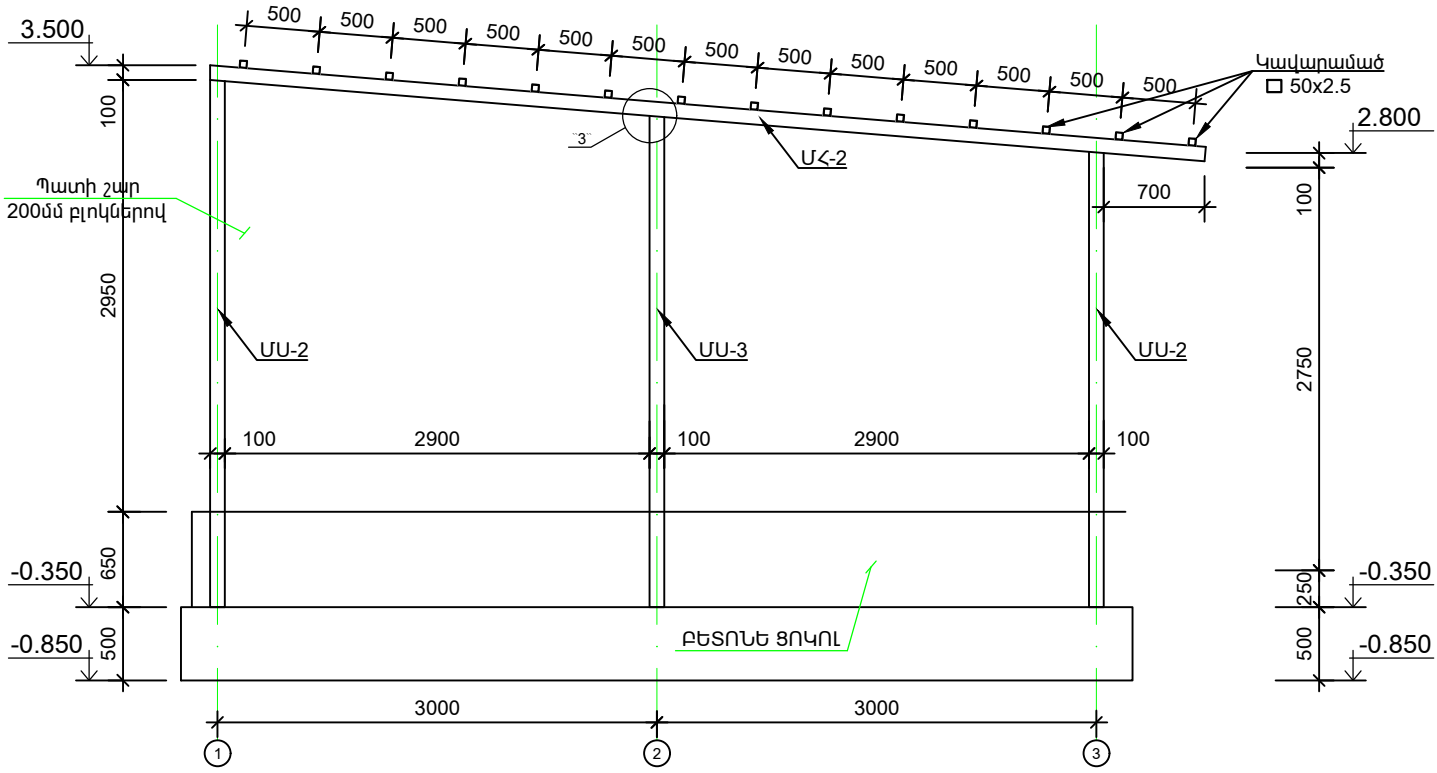

ՄԵՏԱՂԱԿԱՆ ՍՅՈՒՆԵՐԻ ԵՎ ՀԵԾԱՆՆԵՐ ՄԱԿՆԻՇԱՎՈՐՄԱՆ ՈՒ ԴԱՍԱՎՈՐՈՒԹՅԱՆ ՍԽԵՄԱ 2, 3, 4, 5 ԱՌԱՆՑՔՆԵՐՈՎ :

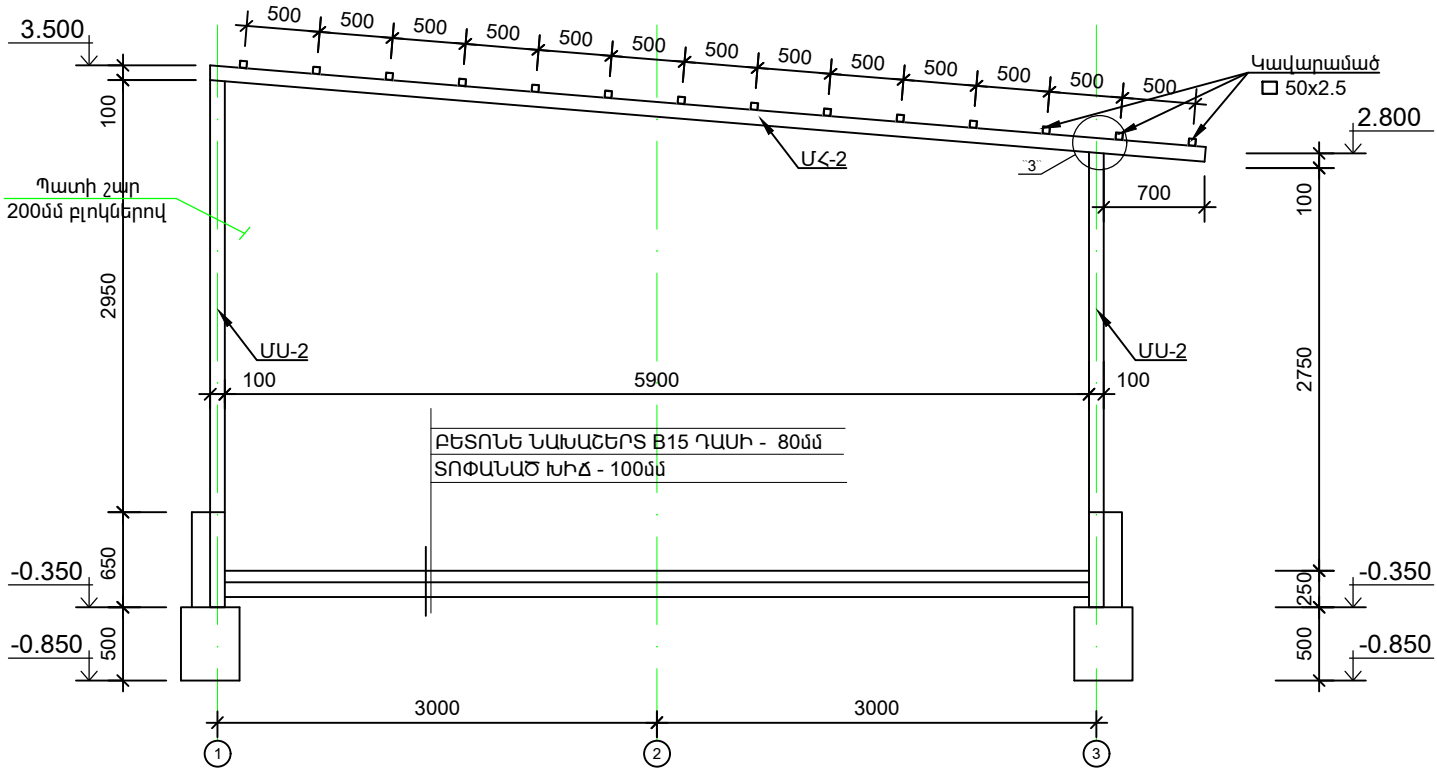

ՏՆՕՐԵՆ	Վ.ԱՂԴԱԼՅԱՆ		Տիպային զրուցարանի կառուցման աշխատանքային նախագիծ ՀՀ ԱՐԱԳԱԾՈՏՆԻ ՄԱՐԶ, ԱՇՏԱՐԱԿ ՀԱՄԱՅՆՔ, ՓԱՐՊԻ ԳՅՈՒՂ			
ՏՆՕՐԵՆ	Վ.ԱՂԴԱԼՅԱՆ		ԿՈՆՍՏՐՈՒԿՏՈՐԱԿԱՆ ՄԱՍ	ՓՈՒԼ	ԹԵՐԹ	ԹԵՐԹԵՐ
				ԱՆ	5	6
			ՄԵՏԱՂԱԿԱՆ ՇՐՋԱՆԱԿՆԵՐ:	<<ՇԻՆ-ԿՈՄՖՈՐՏ>> ՍՊԸ ՔՊԼ-000572 1-ին դաս		

ՀԱՆԳՈՒՅՑ 1

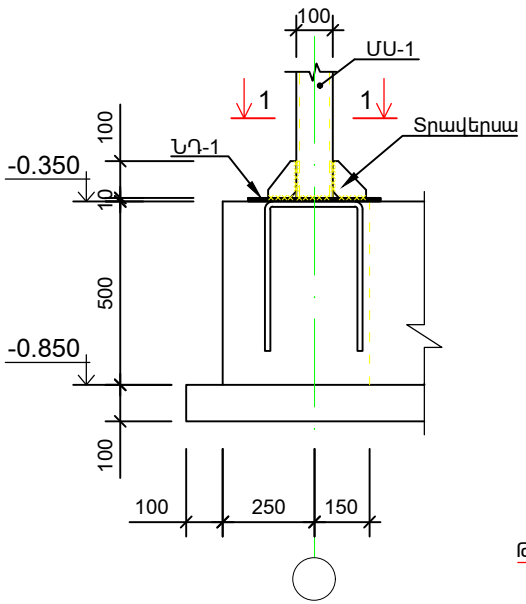

ՀԱՆԳՈՒՅՑ 2

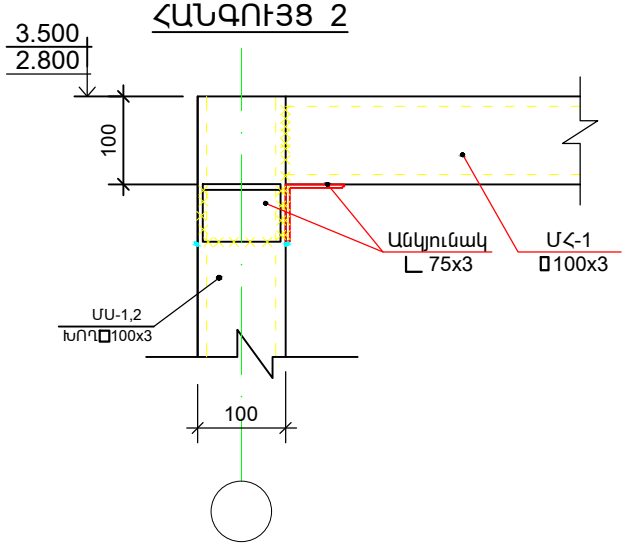

ՀԱՆԳՈՒՅՑ 3

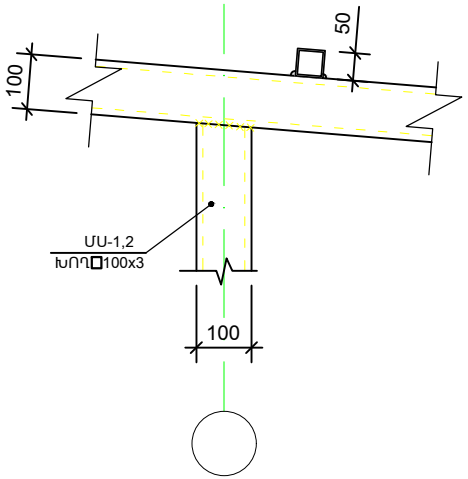

ՀԱՆԳՈՒՅՑ 6: Մ1:20

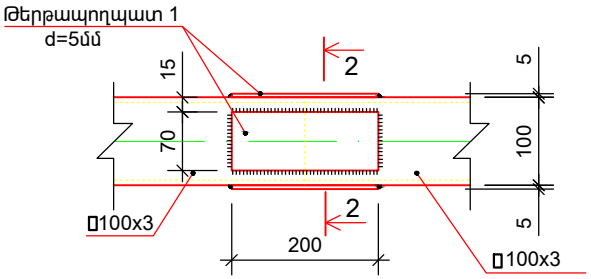

ԿՏՐՎԱԾՔ 1 - 1

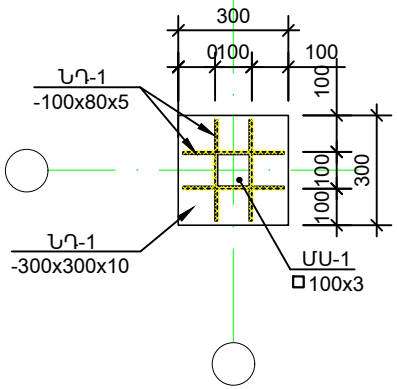

3 - 3

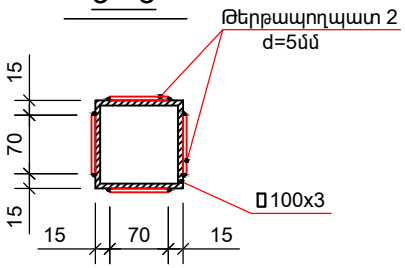

ՄԱՍՆԱԳԻՐ ՍԽԵՄԱՅԻ ՀԱՄԱՐ				
Տարր N	Ն Շ Ա Ն Ա Կ Ո Ւ Մ Ը	Քանակը հատ	Քաշը (կգ)	Ընդամենը (կգ)
	ՄԵՏԱՂԱԿԱՆ ԿԱՐԿԱՍ			
	ՄԵՏԱՂԱԿԱՆ ՍՅՈՒՆ 1՝ ԽՈՂ 100x3, L=3000մմ	6	27.0600	162.3600
	ՄԵՏԱՂԱԿԱՆ ՍՅՈՒՆ 2՝ ԽՈՂ 100x3, L=3500մմ	6	31.5700	189.4200
	ՄԵՏԱՂԱԿԱՆ ՍՅՈՒՆ 3՝ ԽՈՂ 100x3, L=3350մմ	2	30.2170	181.2600
	ՄՀ-1՝ ԽՈՂ 100x3, L = 10200	2	92.0040	184.0000
	ՄՀ-2՝ ԽՈՂ 100x3, L= 6900	6	62.2380	373.4400
	ԿԱՎԱՐԱՄԱԾ՝ ԽՈՂ 50x2.5, L=11000	14	40.1500	562.1000
	ԱՆԿՅՈՒՆԱԿ 75x3, L=80մմ	50	0.2826	14.1300

ԾԱՆՈԹՈՒԹՅՈՒՆ

1. ԽՈՂՈՎԱԿՆԵՐԻ ԵՐԿԱՐՈՒԹՅՈՒՆՆԵՐԸ ԼՐԱՑՈՒՑԻՉ ՃՇՏԵԼ ՏԵՂՈՒՄ
2. ԵՌԱԿՑՈՒՄԸ ԻՐԱԿԱՆԱՑՆԵԼ ԱՄԲՈՂՋ ԵՐԿԱՐՈՒԹՅԱՄԲ, Э42А ԷԼԵԿՏՐՈԴՈՎ ГОСТ 14098, ԿԱՐԻ ԲԱՐՁՐՈՒԹՅՈՒՆԸ 4մմ:
3. ԲՈԼՈՐ ՄԵՏԱՂԱԿԱՆ ԷԼԵՄԵՆՏՆԵՐԸ ՆԵՐԿԵԼ ՀԱԿԱԿՈՌՈԶԻՈՆ ՆԵՐԿՈՎ 2 ԱՆԳԱՄ:

ՏՆՕՐԵՆ	Վ.ԱՂԱՂԱՅԱՆ		Տիպային զրուցարանի կառուցման աշխատանքային նախագիծ ՀՀ ԱՐԱԳԱԾՈՏՆԻ ՄԱՐԶ, ԱՇՏԱՐԱԿ ՀԱՄԱՅՆՔ, ՓԱՐՊԻ ԳՅՈՒՂ		
ՏՆՕՐԵՆ	Վ.ԱՂԱՂԱՅԱՆ		ԿՈՆՍՏՐՈՒԿՏՈՐԱԿԱՆ ՄԱՍ	ՓՈՒԼ	ԹԵՐԹ	ԹԵՐԹԵՐ
				ԱՆ	6	6
			ՀԱՆԳՈՒՅՑՆԵՐ:	<<ՇԻՆ-ԿՈՄՖՈՐՏ>> ՍՊԸ ՔՊL-000572 1-ին դաս		